Datenblatt

Arbeitskorb 2 Person

Typ: 1073.8

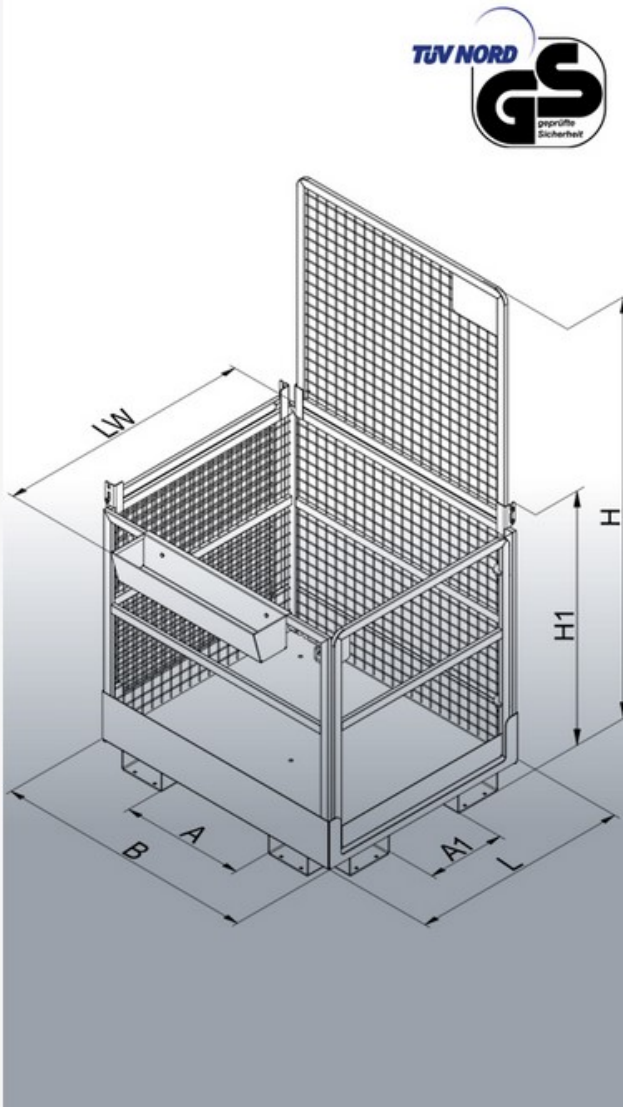

Datenblatt
Arbeitskorb 2 Person
Typen: 1073.8

Hersteller: Florian Eichinger GmbH
An der Lände 10
92360 Mühlhausen in der Oberpfalz

Kontakt: L&S Technischer Handel GmbH & Co.KG
Schlosserstr. 21
59399 Olfen
Tel. +49 (0)2595 – 212 69 29
Mail: info@lsinfo.de.de

Die Eigenschaften

- Nutzlast 250 kg
- Nutzfläche: 1290 x 1100 mm
- Geeignet für 2 Personen
- Produziert gem. den Vorschriften der DGUV 208-31 (NEU seit 2020)
- Einsetzbar mit Frontstapler und Schubmaststapler
- Rutschsichere Arbeitsplattform
- Komfortabler Einstieg über seitlich zu öffnende Tür
- Sicherung gegen Abrutschen von den Zinken mittels Steckbolzensicherung auf der breiten und schmalen Seite
- Absturzsicherung aus robusten Vierkant-Rohren
- Rückwand mit Drahtgitter auf der schmalen und breiten Seite
- Pulverbeschichtung in Eichinger-Orange (reinorange RAL2004)
- Lieferung mit GS-Zeichen vom TÜV

Zusatzausstattung

- in RAL-Sonderfarbe pulverbeschichtet
- feuerverzinkte Ausführung

Eichinger Industrie GmbH
Maria-Hilf-Str. 15-21
92334 Berching (Germany)

Tel. +49(0)8462 34 89 99 0
info@eichinger-industrie.de
eichinger-industrie.de

Geschäftsführer:
Hans Eichinger
Nürnberg HRB-Nr. 37714

Datenblatt
Arbeitskorb 2 Person
Typen: 1073.8

Maße

Eigengewicht	150 kg
Nutzlast	250 kg
zul. Gesamtgewicht	400 kg
Breite B	1290 mm
Länge L	1100 mm
Höhe H	2280 mm
Zinkenabstand A lange Seite	575 mm
Zinkenabstand A1 schmale Seite	375 mm
Zinkenquerschnitt	200 x 75 mm

Eichinger Industrie GmbH
Maria-Hilf-Str. 15-21
92334 Berching (Germany)

Tel. +49(0)8462 34 89 99 0
info@eichinger-industrie.de
eichinger-industrie.de

Geschäftsführer:
Hans Eichinger
Nürnberg HRB-Nr. 37714